WIRING DIAGRAM

Model: 20 KW and 23 KW Electric Furnace

NOTES:

1. Supply wire size must be in accordance to the applicable revision of the NEC and all other applicable codes.
2. To change blower speed refer to installation instructions
3. Refer to furnace installation instructions for thermostat connections.
4. If any wire in this unit is to be replaced it must be replaced with 105° C thermoplastic copper wire of the same gauge.
5. Not suitable for use on systems exceeding 120V to ground.
6. Refer to installation instructions for complete wiring diagram.
7. Heating and cooling may be wired on the same speed using the provided jumper wire.

⚠ WARNING

Switch circuit breakers to the "off" position before servicing the furnace.

⚠ AVERTISSEMENT

Placez les disjoncteurs en position « off » avant d'entretenir la fournaise.

1. La taille du câblage d'alimentation doit être conforme à la révision applicable des codes NEC et des autres codes applicables.
2. Pour changer la vitesse du ventilateur, consultez les instructions d'installation.
3. Consultez les instructions d'installation de la fournaise pour les branchements du thermostat.
4. Si l'un ou l'autre des fils de cette unité requiert un remplacement, il doit être remplacé par un fil en cuivre thermoplastique 105 °C du même gabarit.
5. Ne convient pas à l'utilisation sur les systèmes qui excèdent 120 V à la terre.
6. Consultez les instructions d'installation pour un schéma de câblage complet.
7. Le chauffage et la climatisation peuvent être câblés sur la même vitesse à l'aide du cavalier fourni.

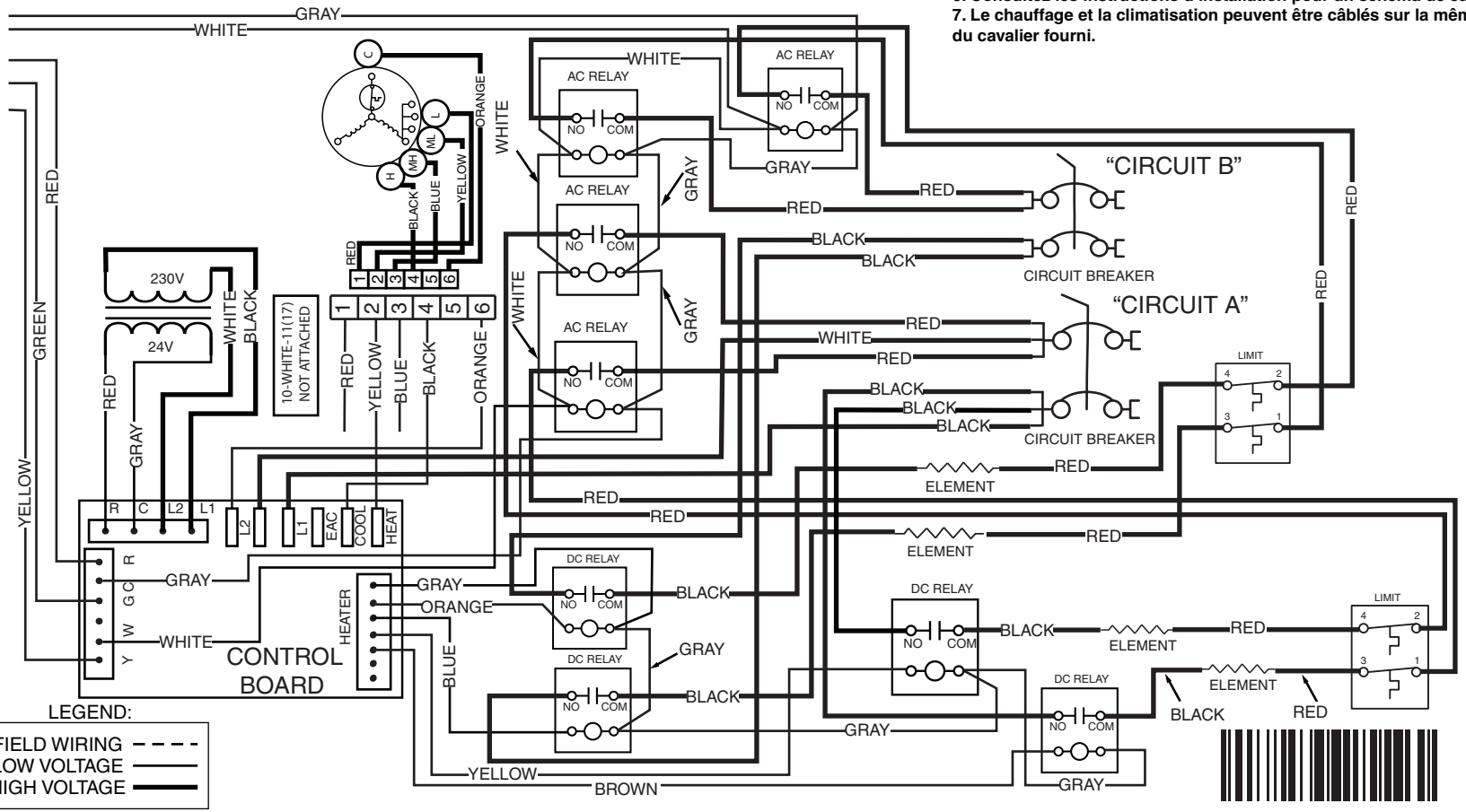

10139440

04/16