WIRING DIAGRAM

H8HK020K-21D (with circuit breaker)

20 kW, 208/230 V~, 60Hz, 1-Phase Electric Heater Kit

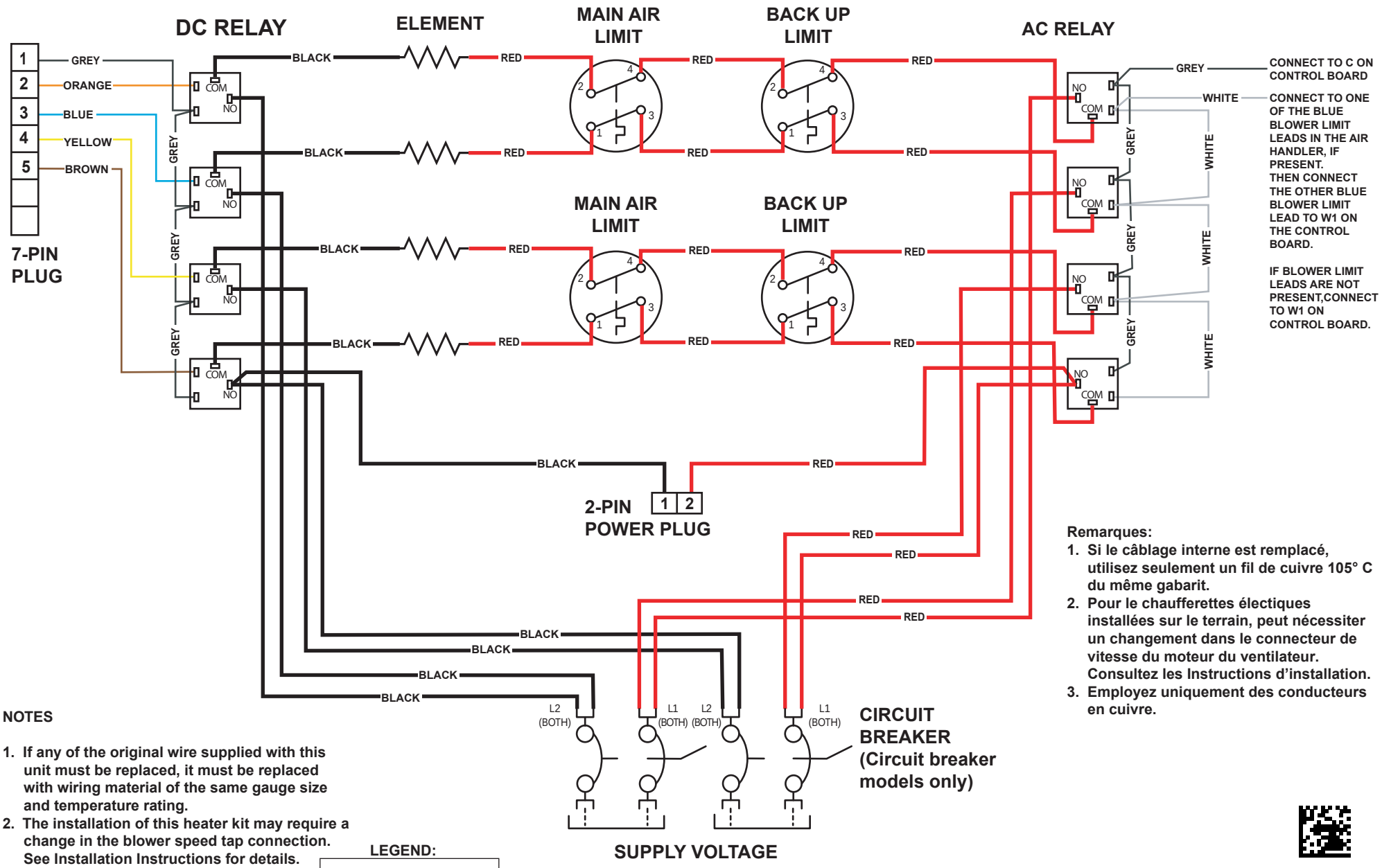

Remarques:

1. Si le câblage interne est remplacé, utilisez seulement un fil de cuivre 105° C du même gabarit.
2. Pour le chaufferettes électiques installées sur le terrain, peut nécessiter un changement dans le connecteur de vitesse du moteur du ventilateur. Consultez les Instructions d'installation.
3. Employez uniquement des conducteurs en cuivre.

NOTES

1. If any of the original wire supplied with this unit must be replaced, it must be replaced with wiring material of the same gauge size and temperature rating.
2. The installation of this heater kit may require a change in the blower speed tap connection. See Installation Instructions for details.
3. Use copper conductors with a minimum temperature rating of 60°C for supply connections.

LEGEND:

FIELD WIRING	– – – –
LOW VOLTAGE	———
HIGH VOLTAGE	▬▬▬

1045663A
(10456630)
11/23